CARACTERÍSTICAS

Temperatura ambiente	-20 ÷ 80 °C
Fluido	aire filtrado lubricado (sin lubricación hasta carrera 500 mm)
Presión de trabajo	3 ÷10 bar
Testeras	fundición a presión en aleación ligera
Camisa	aluminio anodizado
Pistón	aluminio
Patín de guía	resina acetálica
Juntas pistón	NBR
Paragolpes	mecánicos
Amortiguadores	neumáticos regulables (estándar de serie)

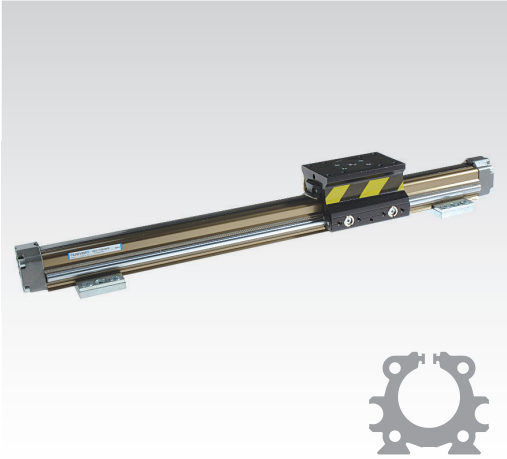

CLAVE DE **CODIFICACIÓN**

S	5	0	1	1	2	5	0	8	5	0
1		2	3	4	5		6			

1 Serie

S5 = Cilindros sin vástago versión con guías integradas Ø 25 ÷ 50 mm - Patín de tecnopolímero

2 Tipología de carro

0 = Carro estándar (excepto Ø 40-50)
2 = Carro mediano
3 = Carro largo

3 Alimentación testera izquierda

0 = Ninguna alimentación (ambas cámaras se alimentan por la testera derecha)
1 = Alimentación lateral
2 = Alimentación dorsal
3 = Alimentación posterior

4 Alimentación testera derecha

1 = Alimentación lateral
2 = Alimentación dorsal
3 = Alimentación posterior
4 = Alimentación posterior de ambas cámaras por la testera derecha

5 Diámetro (mm)

25 = Ø25
32 = Ø32
40 = Ø40
50 = Ø50

6 Carrera (mm)

Hasta **6000**

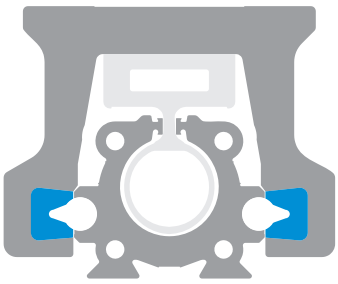

S5

- Perfil extrusionado de aluminio Ø 25 ÷ 50 mm
- Carrera hasta 6 m
- Sistema de guía flexible
- Deslizamiento del carro con patines de plástico sobre eje de acero
- Velocidad de traslación 0,2 ÷ 1,5 m/seg.
- Posibilidad de bloqueo de parada

FIJACIONES

Ø	Pie	Pie en ángulo	Placa de fijación
			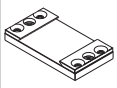
25	-	SF-13025	SF-12025
32	-	SF-13032	SF-12032
40	SF-13040	-	SF-12040
50	SF-13050	-	SF-12050

S5 con bloqueo de parada L6