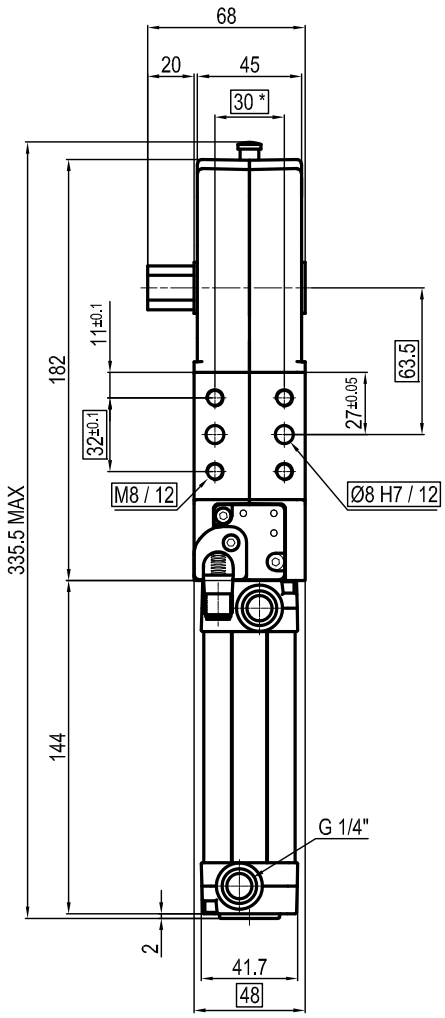

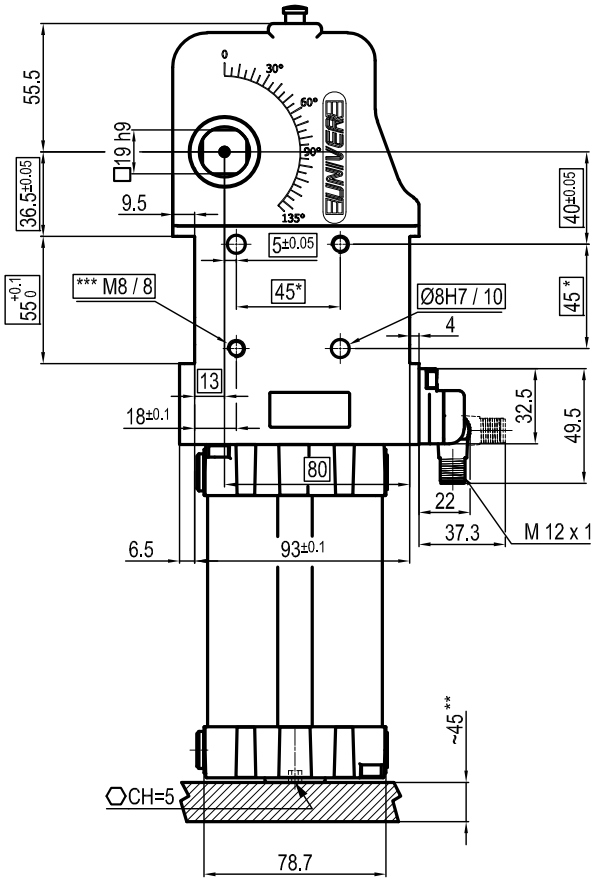

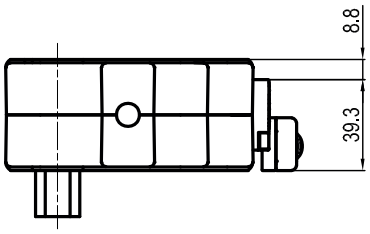

* : TOLERANZ ZWISCHEN STIFTBOHRUNGEN ± 0,02, GEWINDEBOHRUNGEN ± 0,1
** : ZUGANG ZUR WINKELEINSTELLUNG
***: SCHRAUBGEWINDEEINSATZ

Durchmesser Ø	Haltemoment	Spannmoment (0,5 MPa)	Gewicht (ohne Spannarm)
50 mm	1250 Nm	280 Nm	2,7 Kg

Min / Max Betriebsdruck: **0,4 / 0,6 MPa**
Betriebstemperatur: **5°÷ 45° C**
Öffnungswinkel: **einstellbar**
Ohne Arm
Elektronischer Sensor mit M12 schwenkbarem Stecker, von 0° bis 90°orientierbar
Versorgungspannung: **10÷30Vdc**
Schutzart: **IP65**
Beidseitige pneumatische Anschlüße

Technische Änderungen vorbehalten

Rev. 01 26.01.22

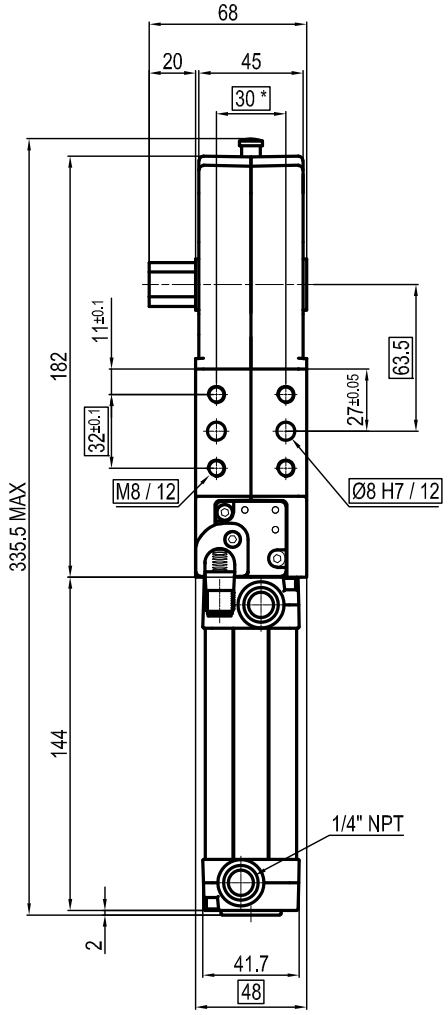

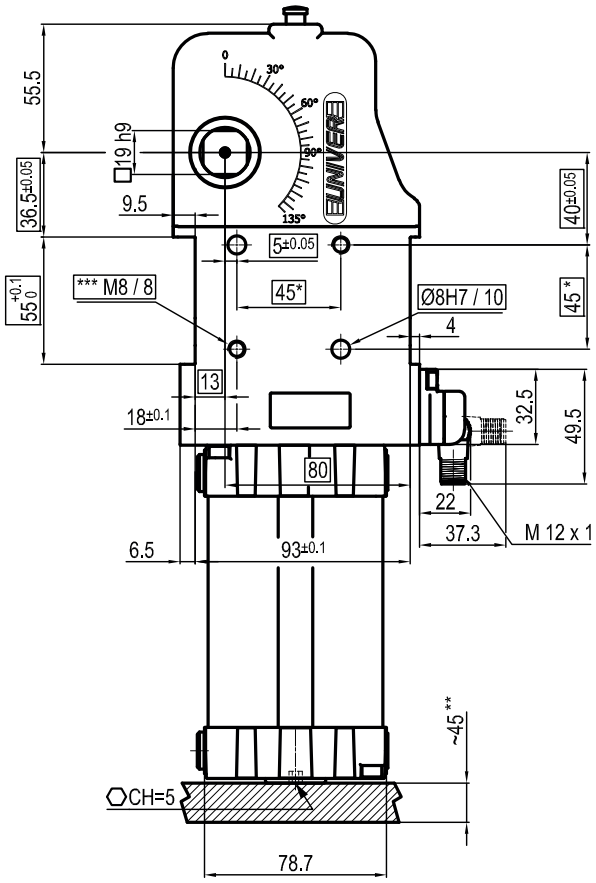

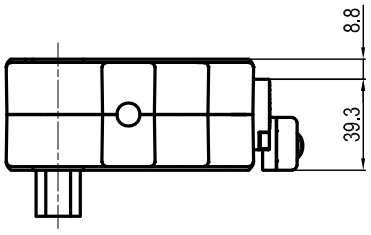

* : TOLERANZ ZWISCHEN STIFTBOHRUNGEN ± 0,02, GEWINDEBOHRUNGEN ± 0,1
** : ZUGANG ZUR WINKELEINSTELLUNG
***: SCHRAUBGEWINDEEINSATZ

Durchmesser Ø	Haltemoment	Spannmoment (0,5 MPa)	Gewicht (ohne Spannarm)
50 mm	1250 Nm	280 Nm	2,7 Kg

Min / Max Betriebsdruck: **0,4 / 0,6 MPa**
Betriebstemperatur: **5°÷ 45° C**
Öffnungswinkel: **einstellbar**
Ohne Arm
Elektronischer Sensor mit M12 schwenkbarem Stecker, von 0° bis 90°orientierbar
Versorgungspannung: **10÷30Vdc**
Schutzart: **IP65**
Beidseitige pneumatische Anschlüße

Technische Änderungen vorbehalten

Rev. 01 26.01.22

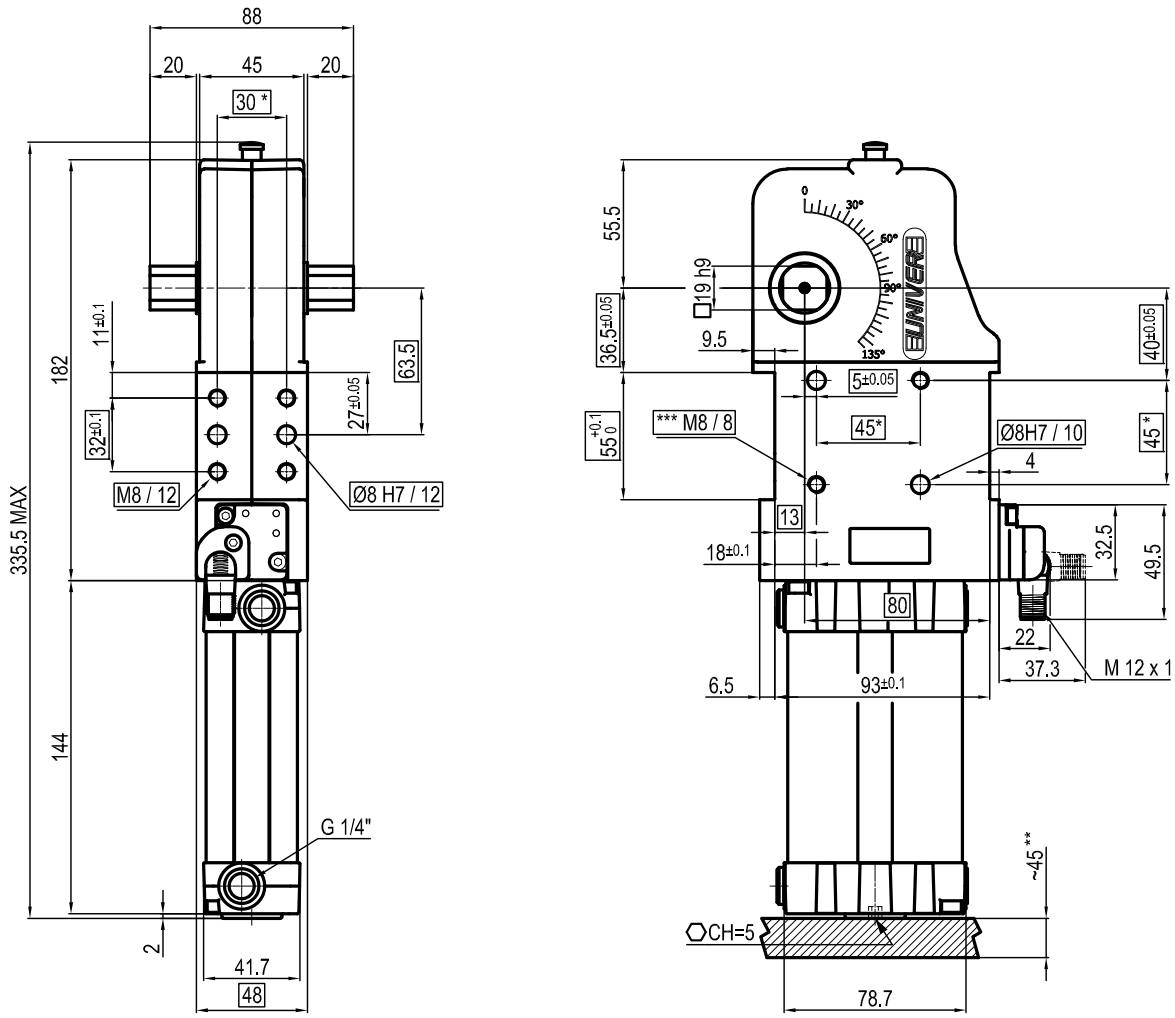

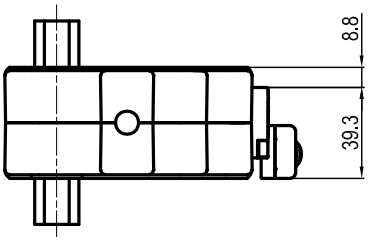

* : TOLERANZ ZWISCHEN STIFTBOHRUNGEN ± 0,02, GEWINDEBOHRUNGEN ± 0,1
** : ZUGANG ZUR WINKELEINSTELLUNG
***: SCHRAUBGEWINDEEINSATZ

Durchmesser Ø	Haltemoment	Spannmoment (0,5 MPa)	Gewicht (ohne Spannarm)
50 mm	1250 Nm	280 Nm	2,7 Kg

Min / Max Betriebsdruck: **0,4 / 0,6 MPa**
Betriebstemperatur: **5°÷ 45° C**
Öffnungswinkel: **einstellbar**
Ohne Arm
Elektronischer Sensor mit M12 schwenkbarem Stecker, von 0° bis 90°orientierbar
Versorgungspannung: **10÷30Vdc**
Schutzart: **IP65**
Beidseitige pneumatische Anschlüße

Technische Änderungen vorbehalten

Rev. 01 26.01.22

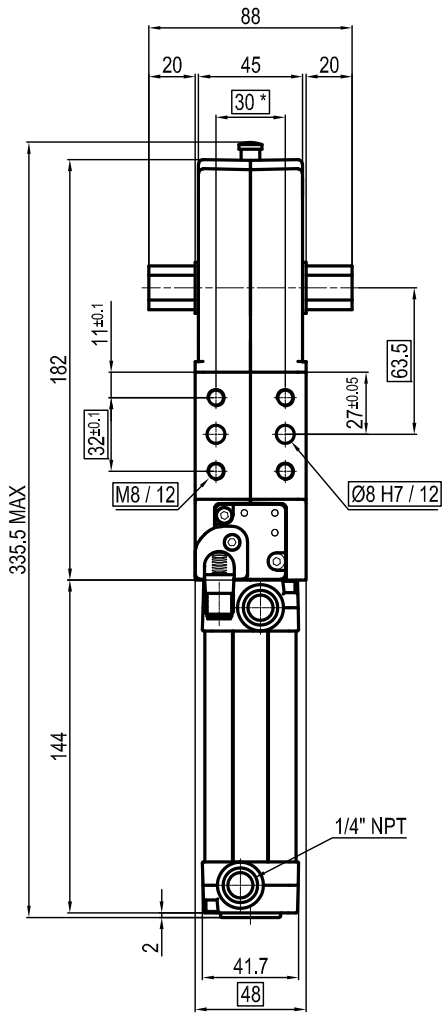

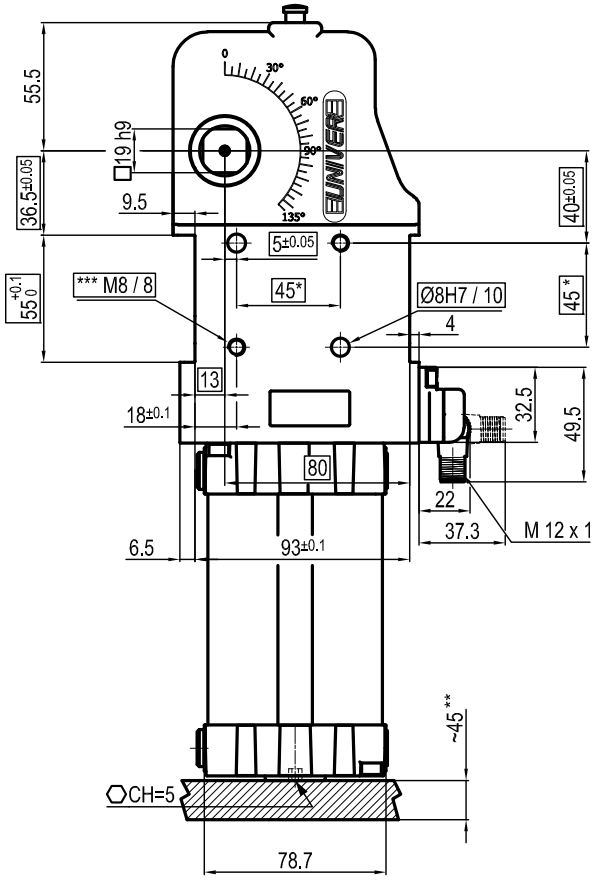

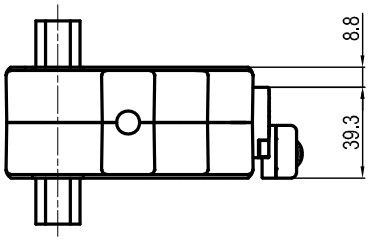

* : TOLERANZ ZWISCHEN STIFTBOHRUNGEN ± 0,02, GEWINDEBOHRUNGEN ± 0,1
** : ZUGANG ZUR WINKELEINSTELLUNG
***: SCHRAUBGEWINDEEINSATZ

Durchmesser Ø	Haltemoment	Spannmoment (0,5 MPa)	Gewicht (ohne Spannarm)
50 mm	1250 Nm	280 Nm	2,7 Kg

Min / Max Betriebsdruck: **0,4 / 0,6 MPa**
Betriebstemperatur: **5°÷ 45° C**
Öffnungswinkel: **einstellbar**
Ohne Arm
Elektronischer Sensor mit M12 schwenkbarem Stecker, von 0° bis 90°orientierbar
Versorgungspannung: **10÷30Vdc**
Schutzart: **IP65**
Beidseitige pneumatische Anschlüße

Technische Änderungen vorbehalten

Rev. 01 26.01.22

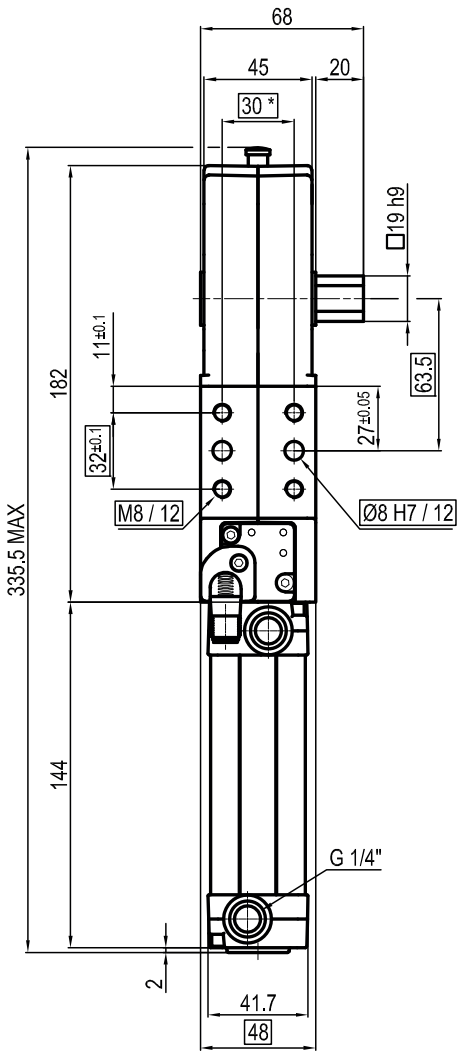

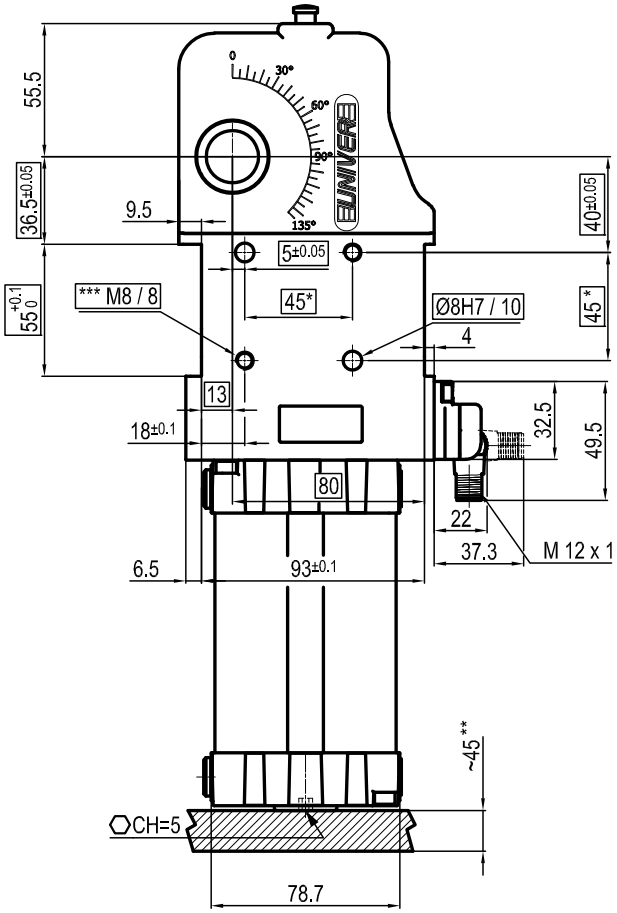

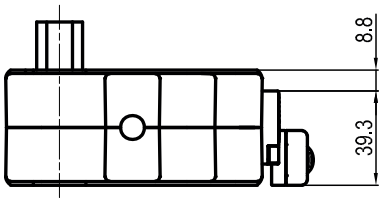

* : TOLERANZ ZWISCHEN STIFTBOHRUNGEN ± 0,02, GEWINDEBOHRUNGEN ± 0,1
** : ZUGANG ZUR WINKELEINSTELLUNG
***: SCHRAUBGEWINDEEINSATZ

Durchmesser Ø	Haltemoment	Spannmoment (0,5 MPa)	Gewicht (ohne Spannarm)
50 mm	1250 Nm	280 Nm	2,7 Kg

Min / Max Betriebsdruck: **0,4 / 0,6 MPa**
Betriebstemperatur: **5°÷ 45° C**
Öffnungswinkel: **einstellbar**
Ohne Arm
Elektronischer Sensor mit M12 schwenkbarem Stecker, von 0° bis 90°orientierbar
Versorgungspannung: **10÷30Vdc**
Schutzart: **IP65**
Beidseitige pneumatische Anschlüße

Technische Änderungen vorbehalten

Rev. 01 26.01.22

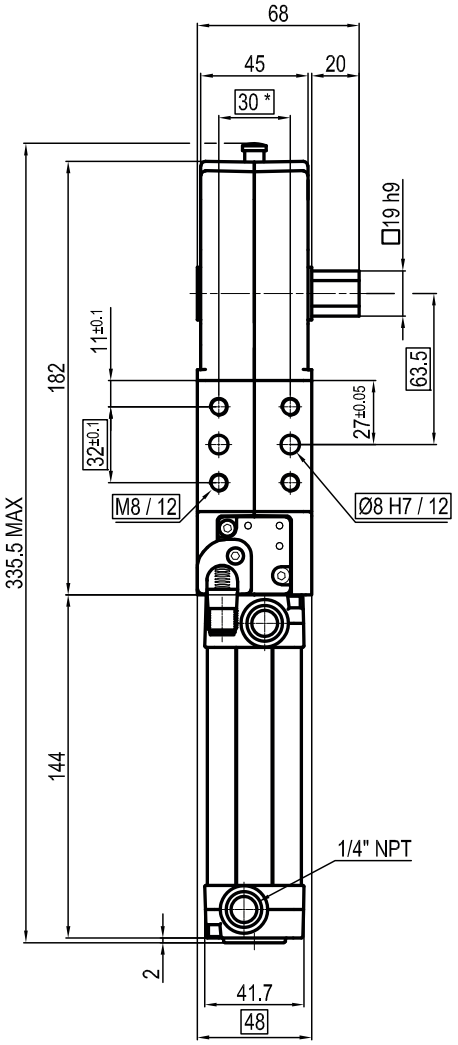

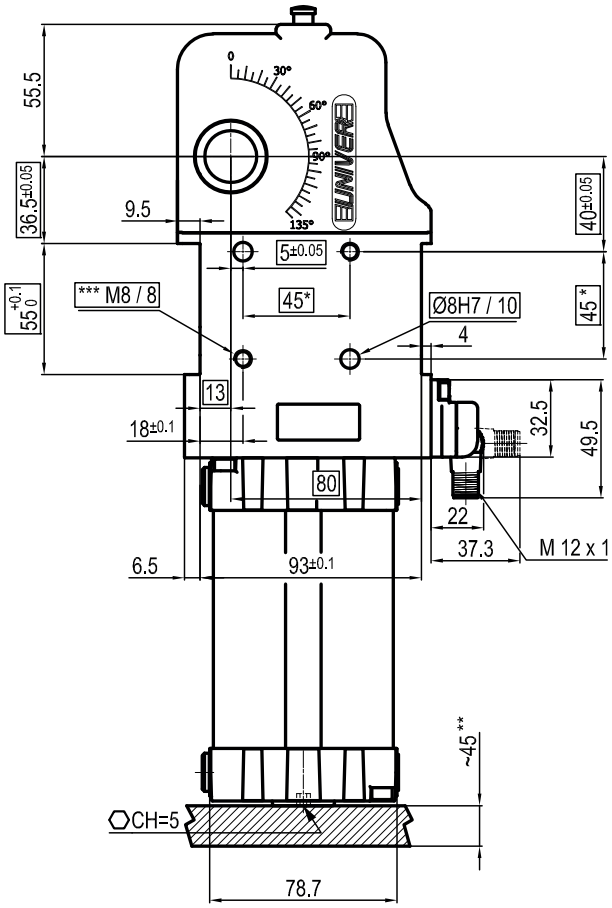

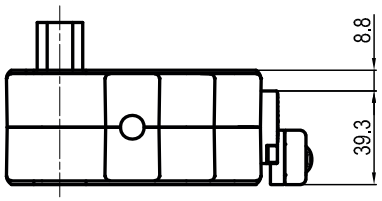

* : TOLERANZ ZWISCHEN STIFTBOHRUNGEN ± 0,02, GEWINDEBOHRUNGEN ± 0,1
** : ZUGANG ZUR WINKELEINSTELLUNG
***: SCHRAUBGEWINDEEINSATZ

Durchmesser Ø	Haltemoment	Spannmoment (0,5 MPa)	Gewicht (ohne Spannarm)
50 mm	1250 Nm	280 Nm	2,7 Kg

Min / Max Betriebsdruck: **0,4 / 0,6 MPa**
Betriebstemperatur: **5°÷ 45° C**
Öffnungswinkel: **einstellbar**
Ohne Arm
Elektronischer Sensor mit M12 schwenkbarem Stecker, von 0° bis 90°orientierbar
Versorgungspannung: **10÷30Vdc**
Schutzart: **IP65**
Beidseitige pneumatische Anschlüße

Technische Änderungen vorbehalten

Rev. 01 26.01.22