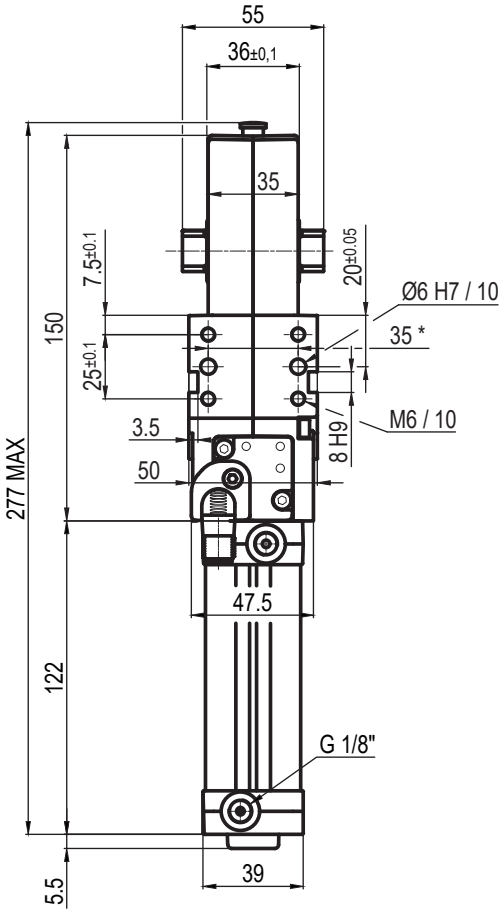

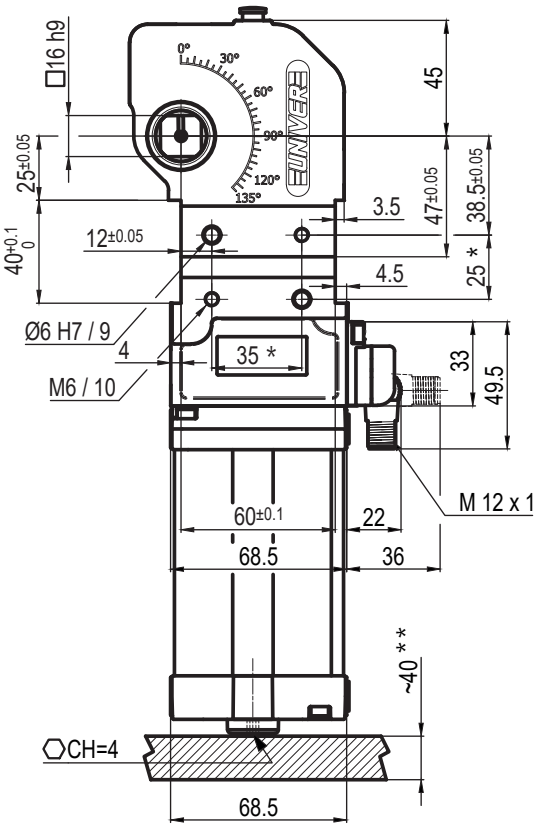

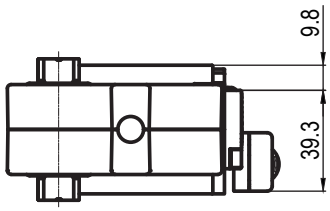

* : TOLERANZ ZWISCHEN STIFTBOHRUNGEN ± 0,02, GEWINDEBOHRUNGEN ± 0,1
** : ZUGANG ZUR WINKELEINSTELLUNG

Durchmesser Ø	Haltemoment	Spannmoment (0,5 MPa)	Gewicht (ohne Spannarm)
40 mm	600 Nm	170 Nm	1,5 Kg

Min / Max Betriebsdruck: **0,4 / 0,6 MPa**
Betriebstemperatur: **5°÷ 45° C**
Öffnungswinkel: **einstellbar**
Ohne Arm
Elektronischer Sensor mit M12 schwenkbarem Stecker, von 0° bis 90°orientierbar
Versorgungspannung: **10÷30 Vdc**
Schutzart: **IP65**
Beidseitige pneumatische Anschlüße

Technische Änderungen vorbehalten

Rev. 03 13.05.24

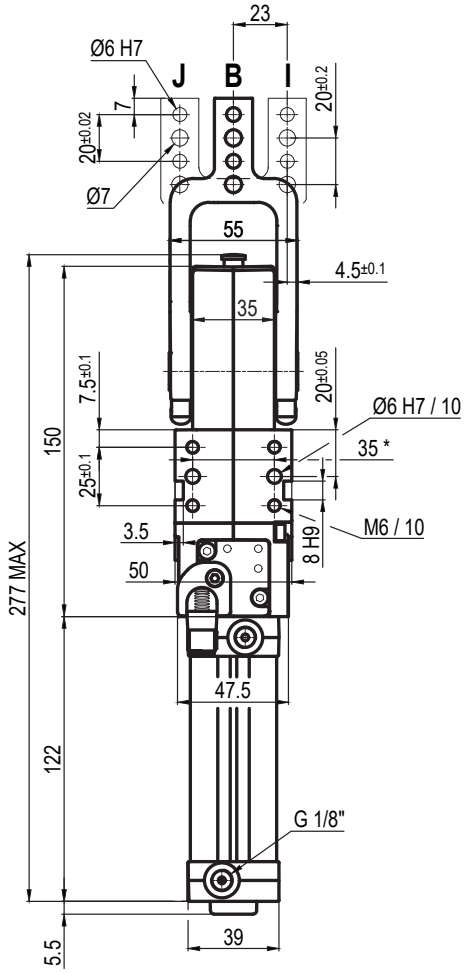

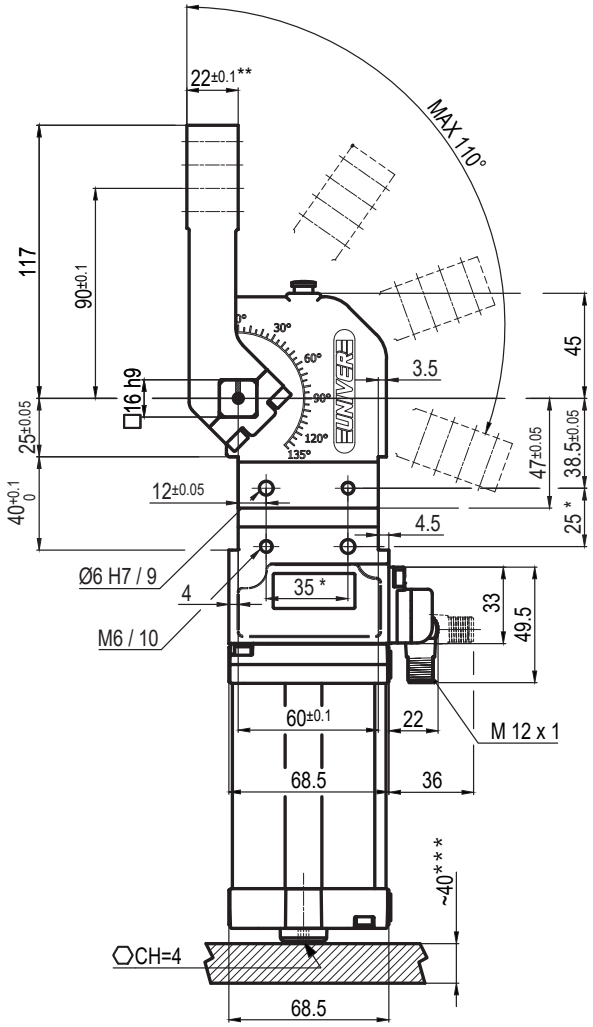

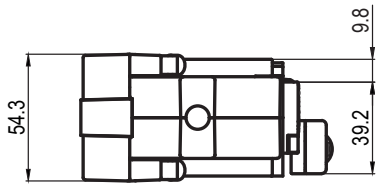

* : TOLERANZ ZWISCHEN STIFTBOHRUNGEN ± 0,02 , GEWINDEBOHRUNGEN ± 0,1
** : TOLERANZ BEI 80 mm VOM DREHPUNKT
*** : ZUGANG ZUR WINKELEINSTELLUNG

UCBP40O _ _ K0

6 SERIE SPANNARM — **7** AUSFÜHRUNG SPANNARM

6
B = Mittig
I = Rechts
J = Links

7
A = Aluminium
S = Stahl

Durchmesser Ø	Haltemoment	Spannmoment (0,5 MPa)	Gewicht (ohne Spannarm)
40 mm	600 Nm	170 Nm	1,5 Kg

Min / Max Betriebsdruck: **0,4 / 0,6 MPa**
Betriebstemperatur: **5°÷ 45° C**
Einstellbarer Öffnungswinkel: **von 0° bis 110°**
Armstellung: **180°**
Elektronischer Sensor mit M12 schwenkbarem Stecker, von 0° bis 90°orientierbar
Versorgungspannung: **10÷30 Vdc**
Schutzart: **IP65**
Beidseitige pneumatische Anschlüße

Technische Änderungen vorbehalten

Rev. 02 13.05.24

15 mm

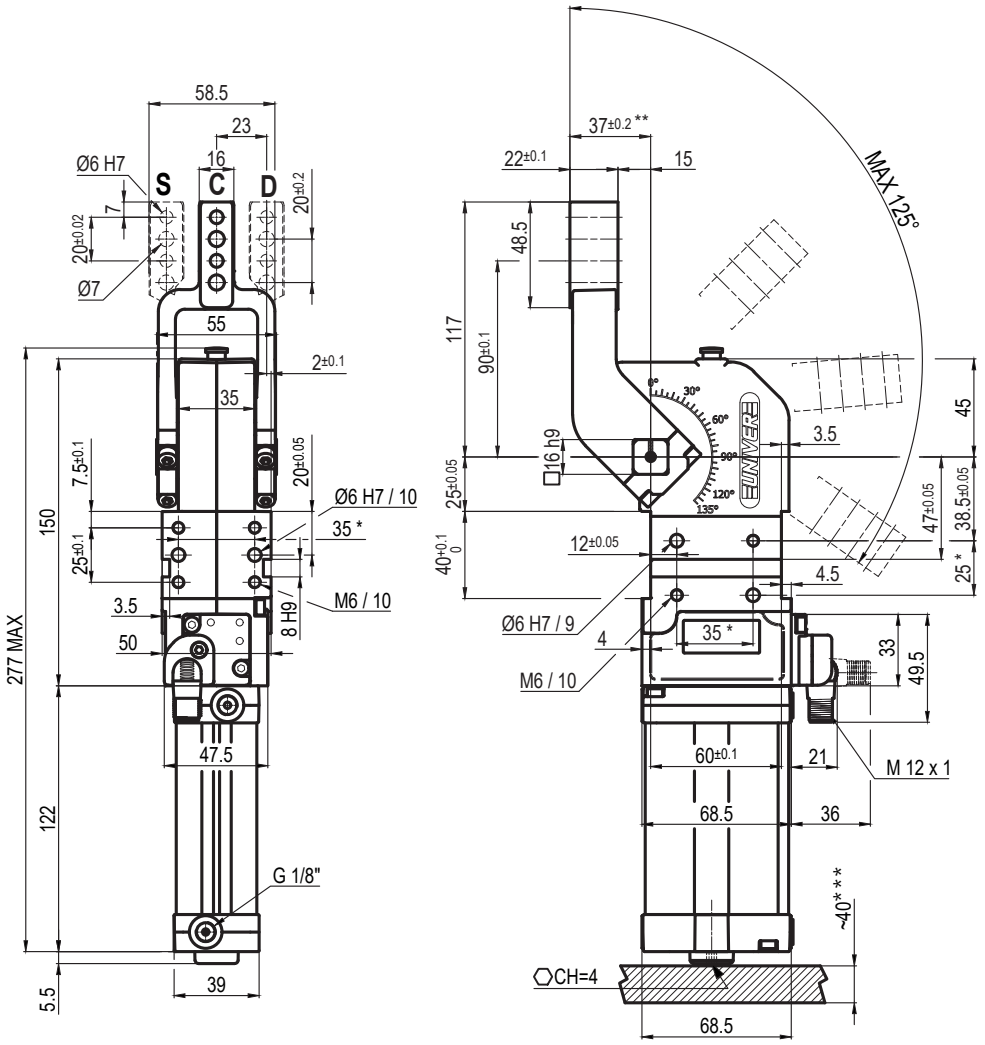

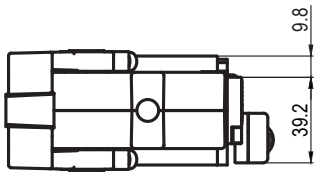

* : TOLERANZ ZWISCHEN STIFTBOHRUNGEN ± 0,02 , GEWINDEBOHRUNGEN ± 0,1
** : TOLERANZ BEI 80 mm VOM DREHPUNKT
*** : ZUGANG ZUR WINKELEINSTELLUNG

UCBP40O _ _ K0

6 SERIE SPANNARM

7 AUSFÜHRUNG SPANNARM

6 **7**

C = Mittig
D = Rechts
S = Links

A = Aluminium
S = Stahl

Durchmesser Ø	Haltemoment	Spannmoment (0,5 MPa)	Gewicht (ohne Spannarm)
40 mm	600 Nm	170 Nm	1,5 Kg

Min / Max Betriebsdruck: **0,4 / 0,6 MPa**
Betriebstemperatur: **5°÷ 45° C**
Einstellbarer Öffnungswinkel: **von 0° bis 125°**
Armstellung: **180°**
Elektronischer Sensor mit M12 schwenkbarem Stecker, von 0° bis 90°orientierbar
Versorgungspannung: **10÷30 Vdc**
Schutzart: **IP65**
Beidseitige pneumatische Anschlüße

Technische Änderungen vorbehalten

Rev. 03 13.05.24

45 mm

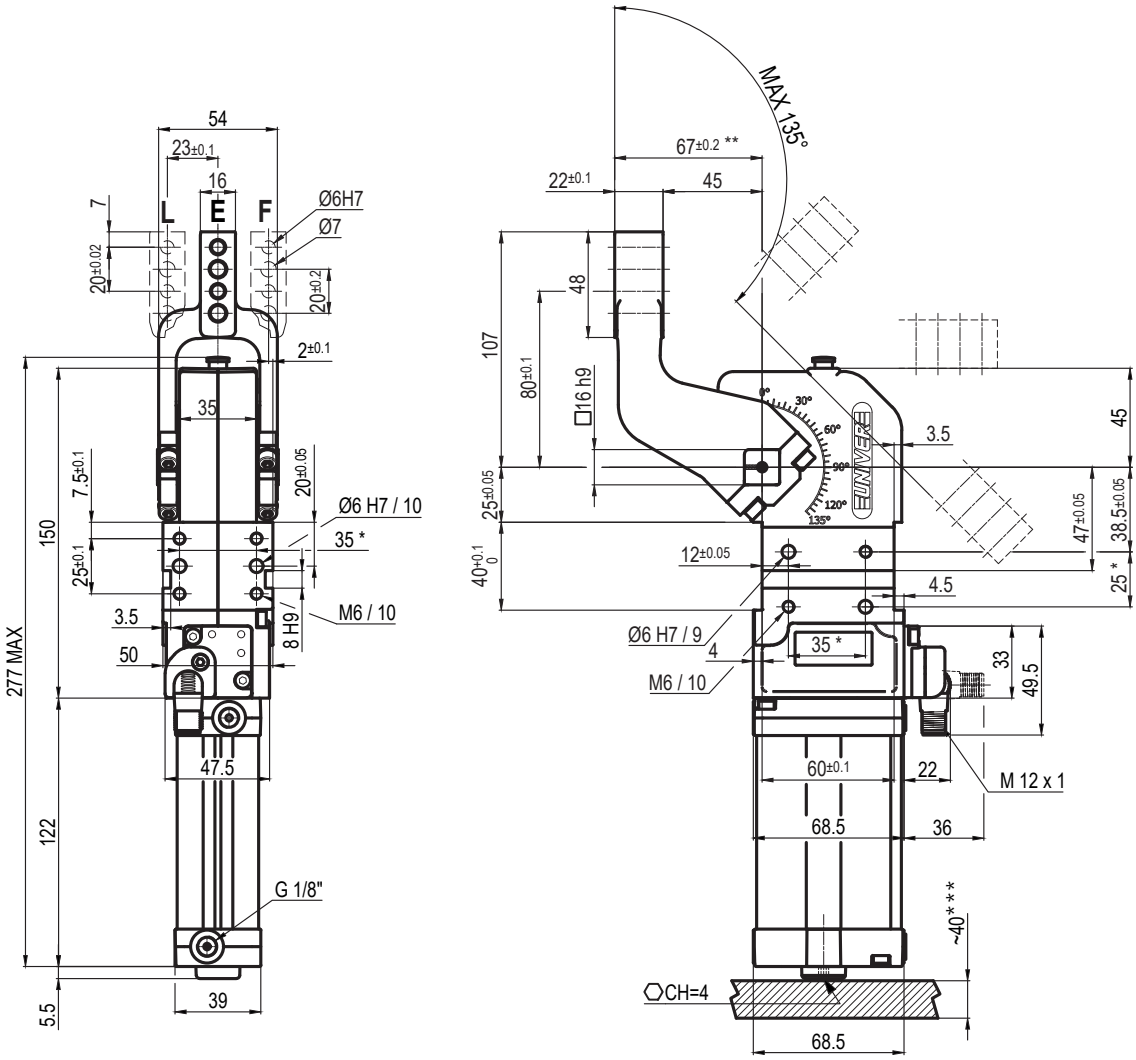

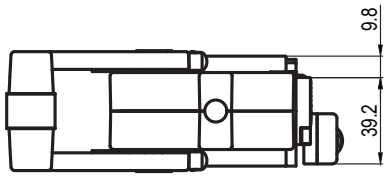

* : TOLERANZ ZWISCHEN STIFTBOHRUNGEN ± 0,02 , GEWINDEBOHRUNGEN ± 0,1
** : TOLERANZ BEI 80 mm VOM DREHPUNKT
*** : ZUGANG ZUR WINKELEINSTELLUNG

UCBP40O _ _ K0

6 SERIE SPANNARM — **7** AUSFÜHRUNG SPANNARM

6 7

E = Mittig
F = Rechts
L = Links

A = Aluminium
S = Stahl

Durchmesser Ø	Haltemoment	Spannmoment (0,5 MPa)	Gewicht (ohne Spannarm)
40 mm	600 Nm	170 Nm	1,5 Kg

Min / Max Betriebsdruck: **0,4 / 0,6 MPa**
Betriebstemperatur: **5°÷ 45° C**
Einstellbarer Öffnungswinkel: **von 0° bis 135°**
Armstellung: **180°**
Elektronischer Sensor mit M12 schwenkbarem Stecker, von 0° bis 90°orientierbar
Versorgungspannung: **10÷30 Vdc**
Schutzart: **IP65**
Beidseitige pneumatische Anschlüße

Technische Änderungen vorbehalten

Rev. 02 13.05.24

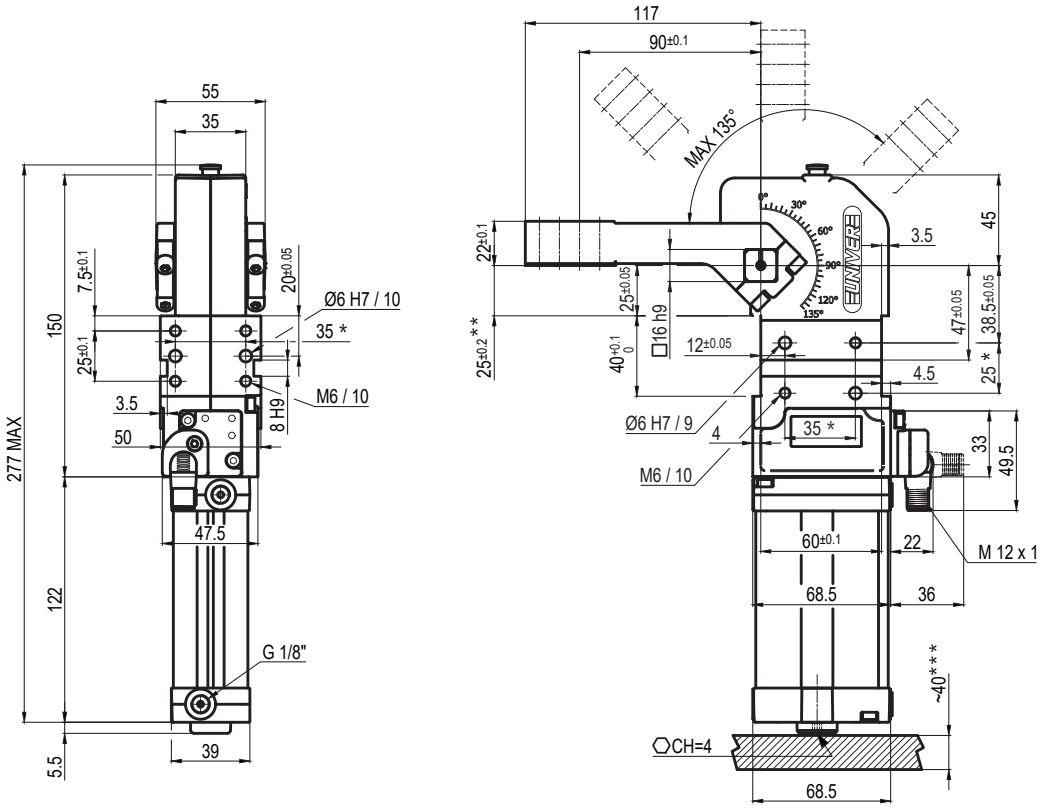

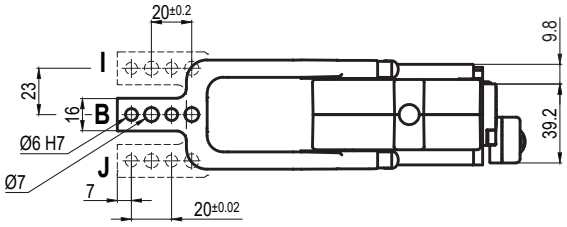

* : TOLERANZ ZWISCHEN STIFTBOHRUNGEN ± 0,02 , GEWINDEBOHRUNGEN ± 0,1
** : TOLERANZ BEI 80 mm VOM DREHPUNKT
*** : ZUGANG ZUR WINKELEINSTELLUNG

UCBP40V _ _ K0

6 SERIE SPANNARM **7** AUSFÜHRUNG SPANNARM

6 **7**

B = Mittig
I = Rechts
J = Links

A = Aluminium
S = Stahl

Durchmesser Ø	Haltemoment	Spannmoment (0,5 MPa)	Gewicht (ohne Spannarm)
40 mm	600 Nm	170 Nm	1,5 Kg

Min / Max Betriebsdruck: **0,4 / 0,6 MPa**
Betriebstemperatur: **5°÷ 45° C**
Einstellbarer Öffnungswinkel: **von 0° bis 135°**
Armstellung: **90°**
Elektronischer Sensor mit M12 schwenkbarem Stecker, von 0° bis 90°orientierbar
Versorgungspannung: **10÷30 Vdc**
Schutzart: **IP65**
Beidseitige pneumatische Anschlüße

Technische Änderungen vorbehalten

Rev. 02 13.05.24

15 mm

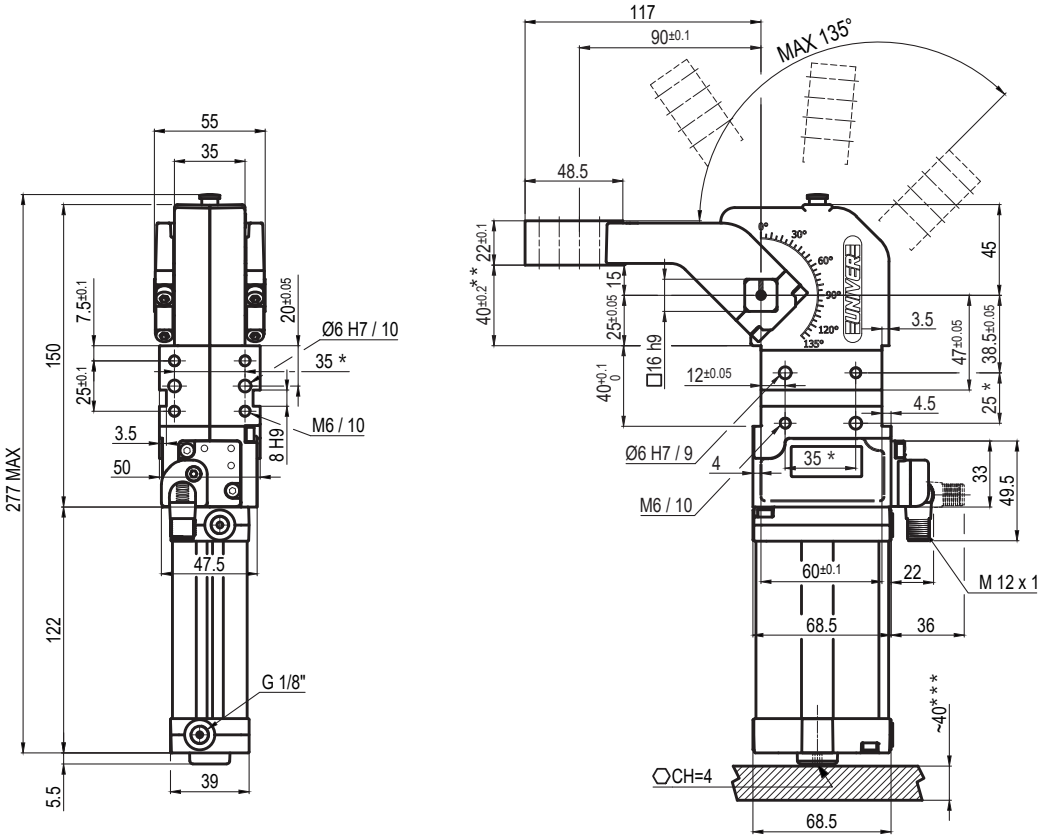

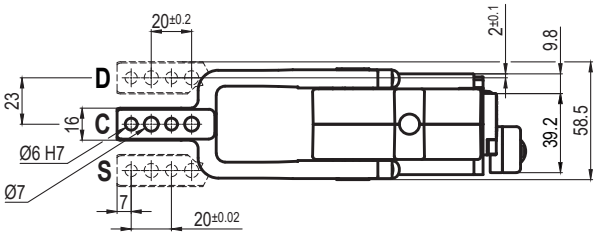

* : TOLERANZ ZWISCHEN STIFTBOHRUNGEN ± 0,02 , GEWINDEBOHRUNGEN ± 0,1
** : TOLERANZ BEI 80 mm VOM DREHPUNKT
*** : ZUGANG ZUR WINKELEINSTELLUNG

UCBP40V _ _ K0

6 SERIE SPANNARM **7** AUSFÜHRUNG SPANNARM

6 **7**

C = Mittig
D = Rechts
S = Links

A = Aluminium
S = Stahl

Durchmesser Ø	Haltemoment	Spannmoment (0,5 MPa)	Gewicht (ohne Spannarm)
40 mm	600 Nm	170 Nm	1,5 Kg

Min / Max Betriebsdruck: **0,4 / 0,6 MPa**
Betriebstemperatur: **5°÷ 45° C**
Einstellbarer Öffnungswinkel: **von 0° bis 135°**
Armstellung: **90°**
Elektronischer Sensor mit M12 schwenkbarem Stecker, von 0° bis 90°orientierbar
Versorgungspannung: **10÷30 Vdc**
Schutzart: **IP65**
Beidseitige pneumatische Anschlüße

Technische Änderungen vorbehalten

Rev. 03 13.05.24

45 mm

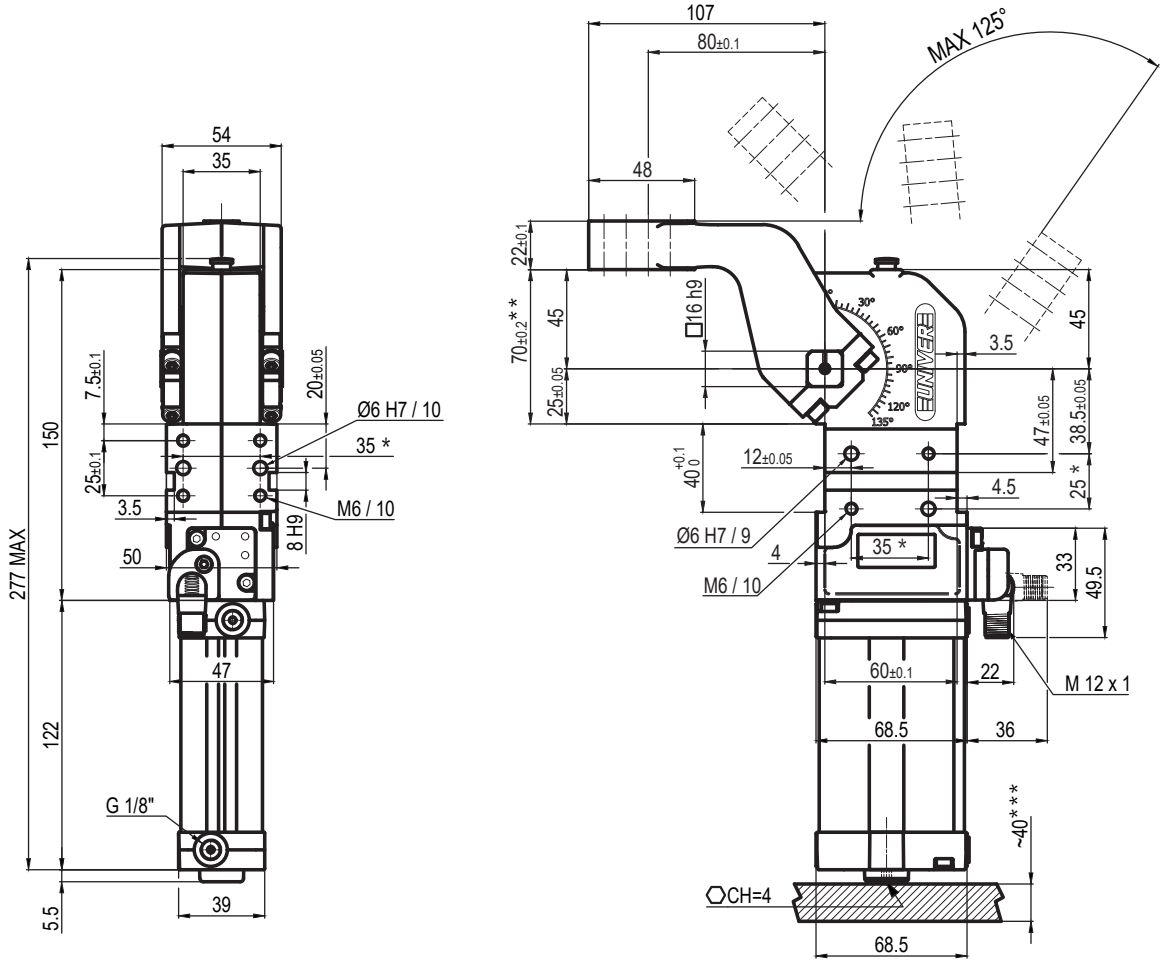

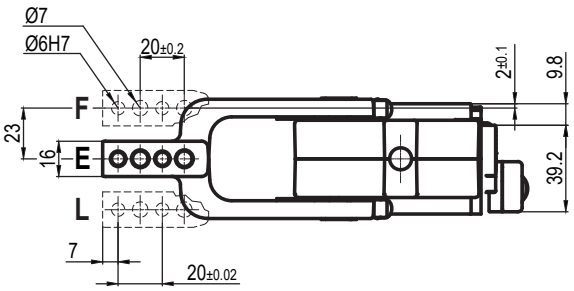

* : TOLERANZ ZWISCHEN STIFTBOHRUNGEN ± 0,02 , GEWINDEBOHRUNGEN ± 0,1
** : TOLERANZ BEI 80 mm VOM DREHPUNKT
*** : ZUGANG ZUR WINKELEINSTELLUNG

UCBP40V _ _ K0

6 SERIE SPANNARM **7** AUSFÜHRUNG SPANNARM

6 **7**

E = Mittig
F = Rechts
L = Links

A = Aluminium
S = Stahl

Durchmesser Ø	Haltemoment	Spannmoment (0,5 MPa)	Gewicht (ohne Spannarm)
40 mm	600 Nm	170 Nm	1,5 Kg

Min / Max Betriebsdruck: **0,4 / 0,6 MPa**
Betriebstemperatur: **5°÷ 45° C**
Einstellbarer Öffnungswinkel: **von 0° bis 125°**
Armstellung: **90°**
Elektronischer Sensor mit M12 schwenkbarem Stecker, von 0° bis 90°orientierbar
Versorgungspannung: **10÷30 Vdc**
Schutzart: **IP65**
Beidseitige pneumatische Anschlüße

Technische Änderungen vorbehalten

Rev. 02 13.05.24