# LCO50

## Unità di centraggio a doppia asta

| L | C | O | 5 | 0 | 0 | 5 | 0 | U | A | R |
|---|---|---|---|---|---|---|---|---|---|---|
| 1 | | 2 | 3 | | 4 | | | 5 | 6 | 7 |

### 1 Serie

**LC** = Unità di centraggio

### 2 Versione

**O** = Pneumatica a doppia asta con azionamento manuale

### 3 Taglia

**50 =** ø 50 mm

### 4 Corse

**015** = 15 mm
**025** = 25 mm
**040** = 40 mm
**050** = 50mm
**060** = 60 mm

### 5 Sensore di posizione

**N** = Senza sensore (con piastra di chiusura)
**U** = Sensore elettronico con connettore M12 orientabile

### 6 Terminale asta

**A** = Asta per centraggi dislocati

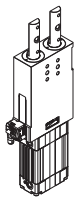

### 7 Raschiastelo

**R** = Raschiastelo in acciaio inox

# LC050 _ _ _ UAR

## Unità di centraggio pneumatica con azionamento manuale, doppia asta

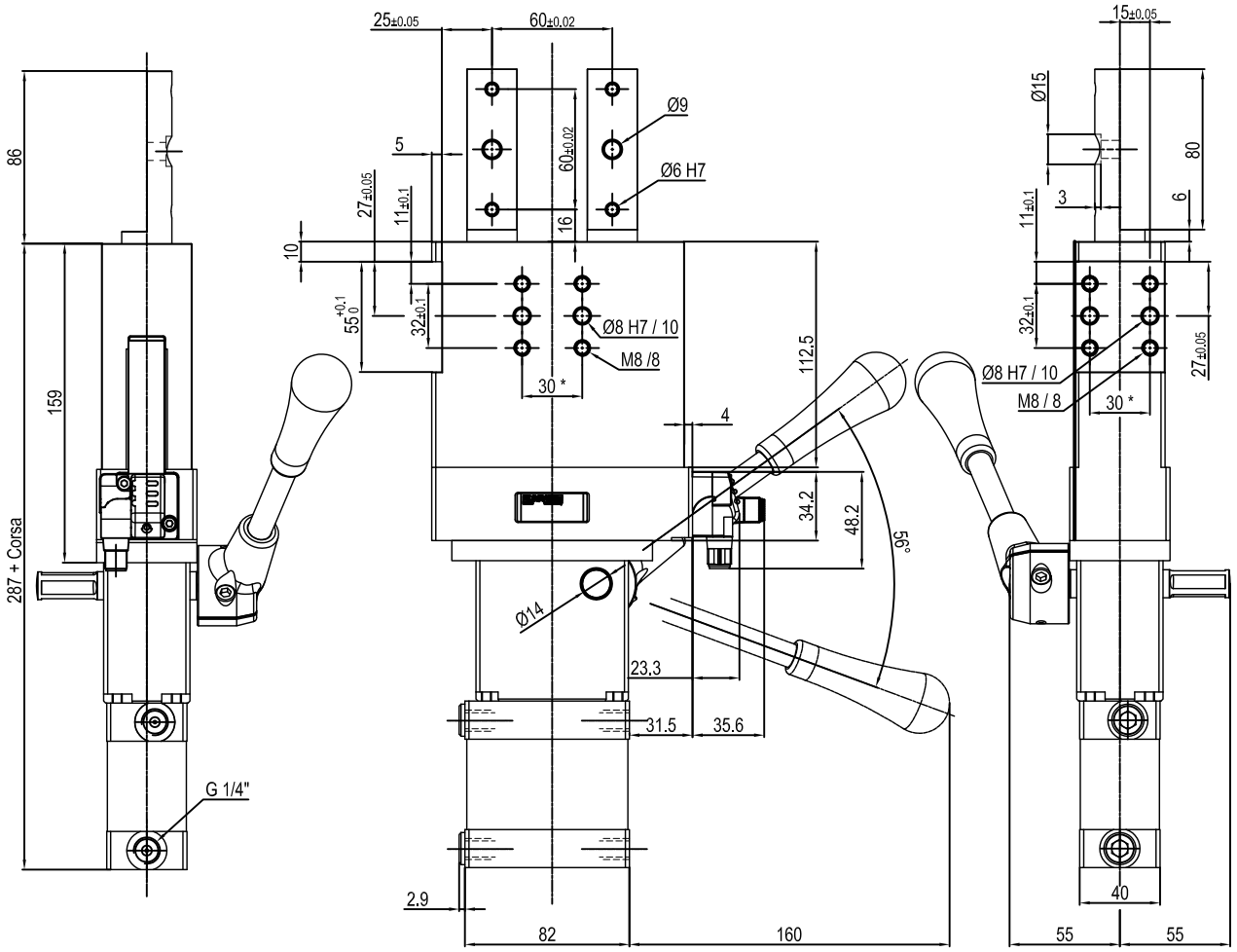


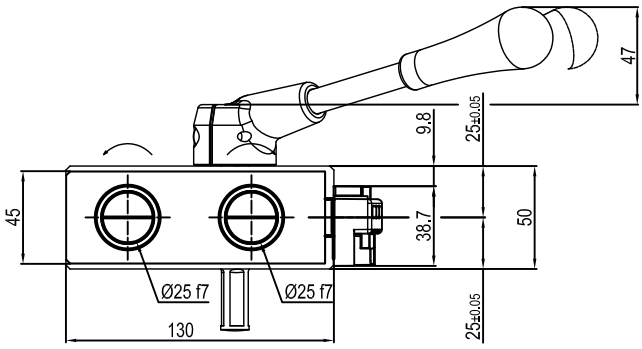


| Alesaggio | Momento torcente Max. | Momento flettente | Peso |
|---|---|---|---|
| 50 mm | 20 Nm ±0.1° | 20 Nm ±0.03° | 6.2 Kg |

Pressione min./max. di esercizio: **0,4 / 0,8 MPa**
Temperatura di esercizio: **5° ÷ 45° C**
Corse in mm.: **15 - 25 - 40 - 50 - 60**
Sensore elettronico con connettore M12, orientabile a 0° o 90°
Tensione di alimentazione: 10 ÷ 30 V DC
Grado di protezione: **IP 65**
Connessione pneumatica da entrambi i lati

* : TOLLERANZA FORI DI CENTRAGGIO ± 0.02, FORI FILETTATI ± 0.1

L'azienda si riserva di apportare modifiche tecniche senza l'obbligo del preavviso.